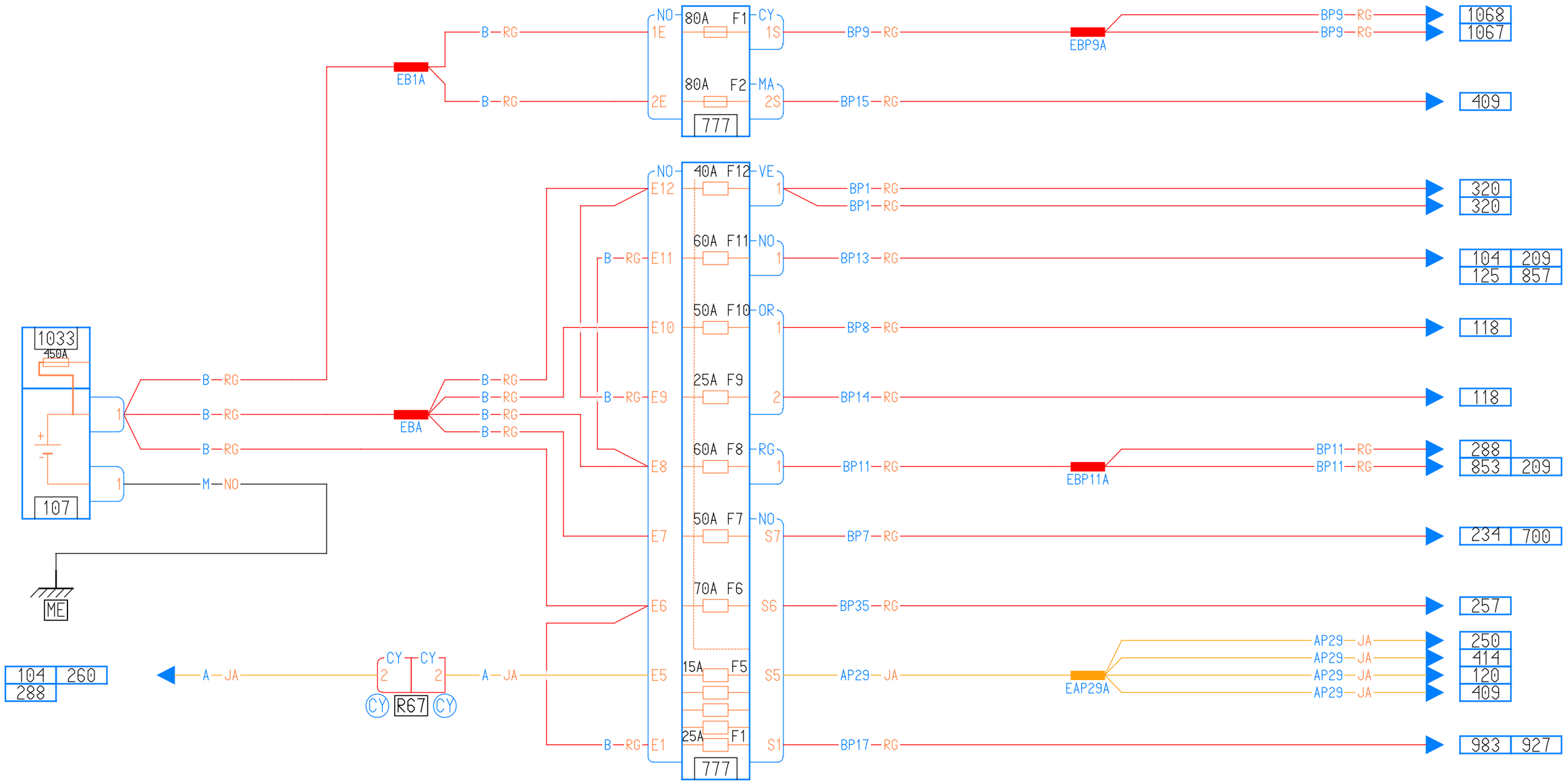
1033
450A
107
ME
EB1A
EBA
B—RG
M—NO
NO
1E
2E
80A F1
80A F2
CY
1S
MA
2S
777
BP9—RG
EBP9A
BP15—RG
1068
1067
409
NO
E12
E11
E10
E9
E8
E7
E6
E5
E1
40A F12
60A F11
50A F10
25A F9
60A F8
50A F7
70A F6
15A F5
25A F1
VE
NO
OR
RG
NO
S7
S6
S5
S1
BP1—RG
BP13—RG
BP8—RG
BP14—RG
BP11—RG
EBP11A
BP7—RG
BP35—RG
AP29—JA
EAP29A
BP17—RG
320
320
104 209
125 857
118
118
288
853 209
234 700
257
250
414
120
409
983 927
104 260
288
A—JA
CY
2
R67