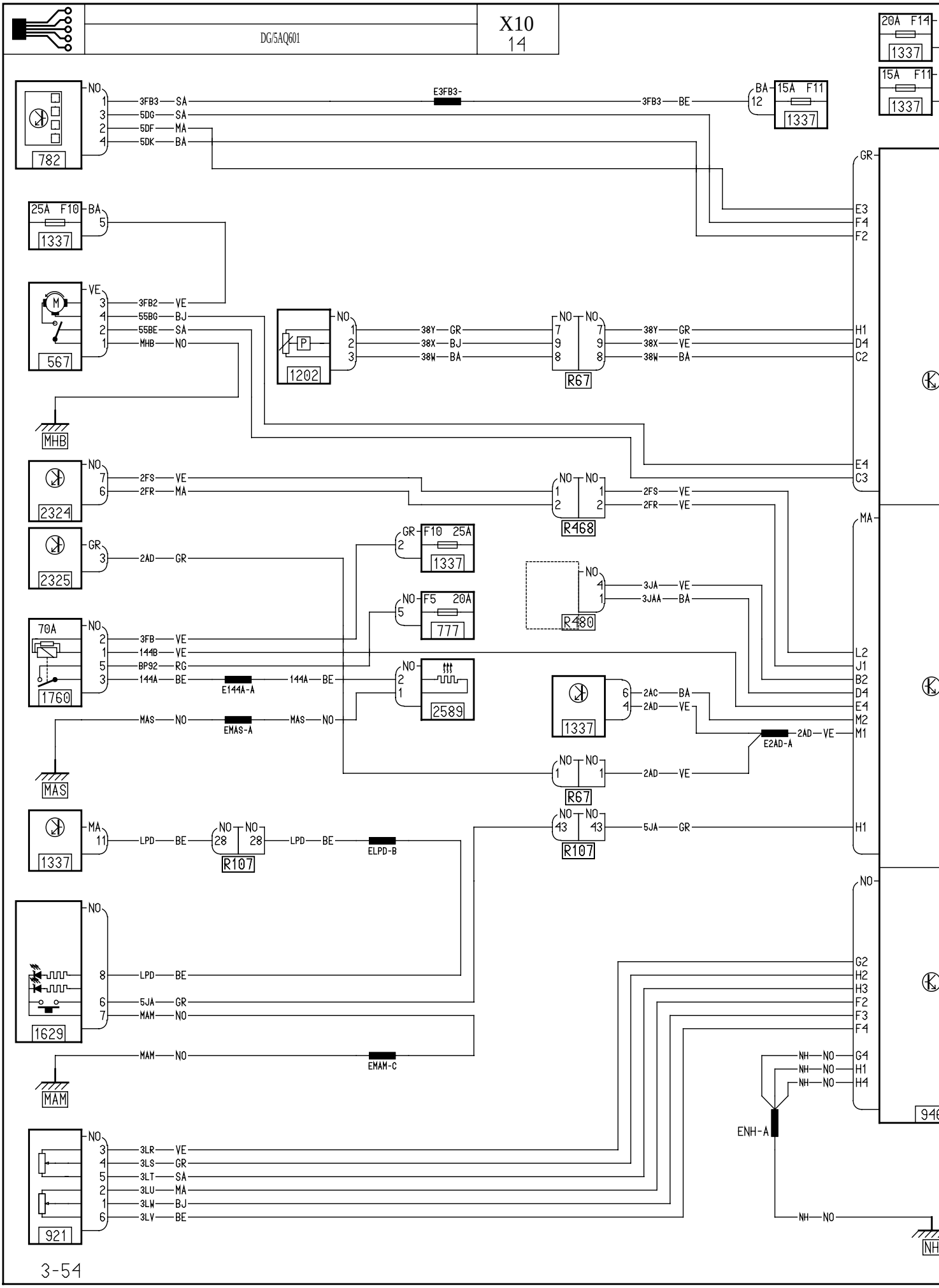
DG/5AQ601
X10
14
782
1337
567
1202
R67
MHB
2324
R468
2325
R480
70A
1760
777
2589
MAS
EMAS-A
E144A-A
E3FB3-
E2AD-A
ELPD-B
R107
1629
MAM
EMAM-C
921
ENH-A
20A F14
15A F11
25A F10
F10 25A
F5 20A
3FB3 SA
5DG SA
5DF MA
5DK BA
3FB3 BE
3FB2 VE
55BG BJ
55BE SA
MHB NO
38Y GR
38X BJ
38W BA
38X VE
38W BA
2FS VE
2FR MA
2FR VE
2AD GR
3JA VE
3JAA BA
3FB VE
144B VE
BP92 RG
144A BE
144A BE
MAS NO
MAS NO
2AC BA
2AD VE
2AD VE
LPD BE
LPD BE
5JA GR
MAM NO
3LR VE
3LS GR
3LT SA
3LU MA
3LW BJ
3LV BE
NH NO
3-54

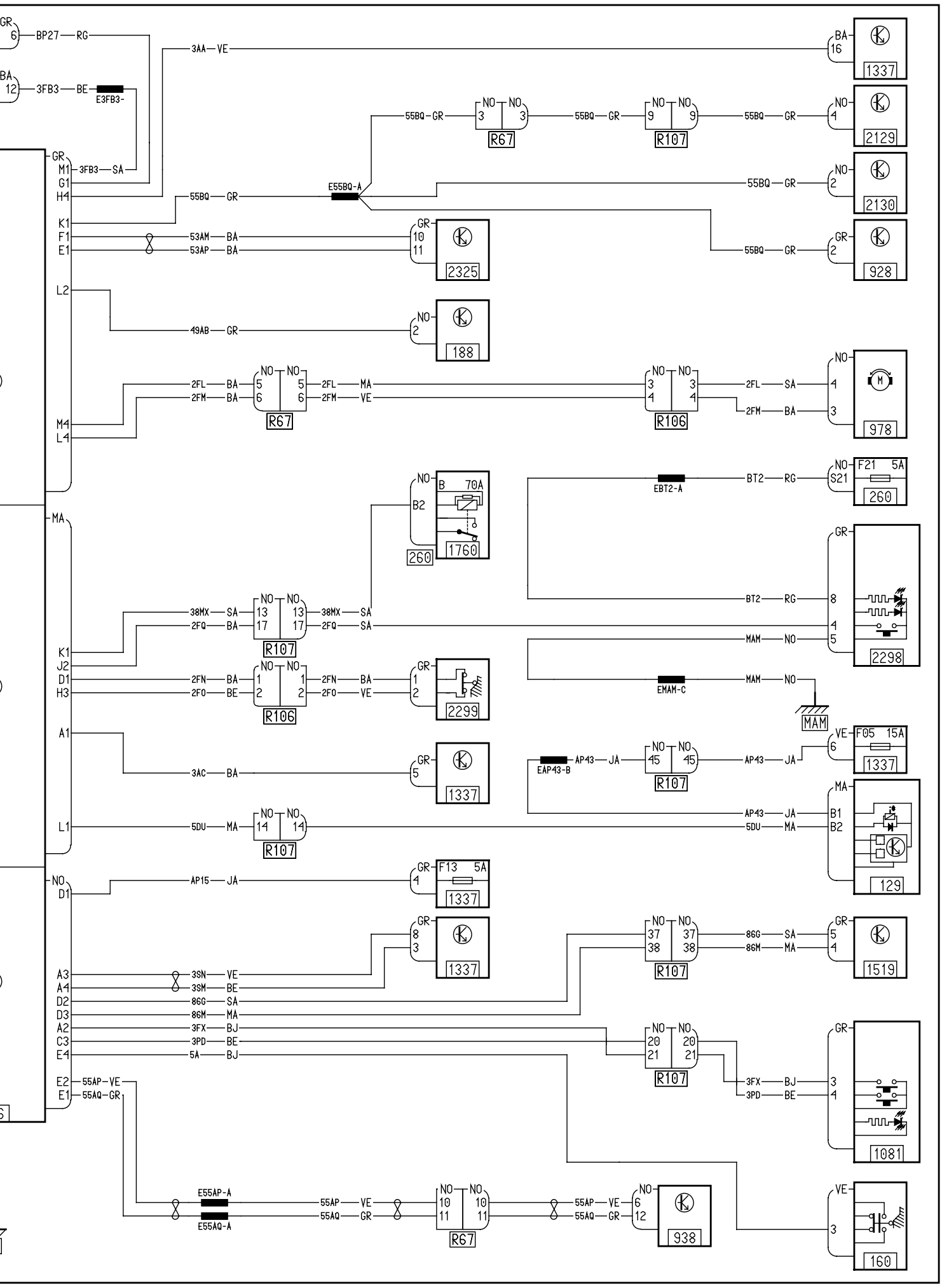
GR 6 BP27 RG
BA 12 3FB3 BE E3FB3-
GR M1 3FB3 SA
G1
H4
K1
F1
E1
L2
M4
L4
MA
K1
J2
D1
H3
A1
L1
NO D1
A3
A4
D2
D3
A2
C3
E4
E2 55AP-VE
E1 55AQ-GR
3AA VE
55BQ GR
E55BQ-A
53AM BA
53AP BA
49AB GR
2FL BA
2FM BA
2FL MA
2FM VE
2FL SA
2FM BA
38MX SA
2FQ BA
38MX SA
2FQ SA
2FN BA
2FO BE
2FN BA
2FO VE
3AC BA
5DU MA
AP15 JA
3SN VE
3SM BE
86G SA
86M MA
3FX BJ
3PD BE
5A BJ
55AP VE
55AQ GR
E55AP-A
E55AQ-A
55BQ-GR
55BQ GR
55BQ GR
55BQ GR
55BQ GR
55BQ GR
BT2 RG
BT2 RG
MAM NO
MAM NO
EBT2-A
EMAM-C
MAM
AP43 JA
AP43 JA
AP43 JA
EAP43-B
5DU MA
86G SA
86M MA
3FX BJ
3PD BE
55AP VE
55AQ GR
R67
R107
R106
1337
2129
2130
928
2325
188
978
260
1760
2298
2299
F05 15A
129
F13 5A
1519
1081
938
160