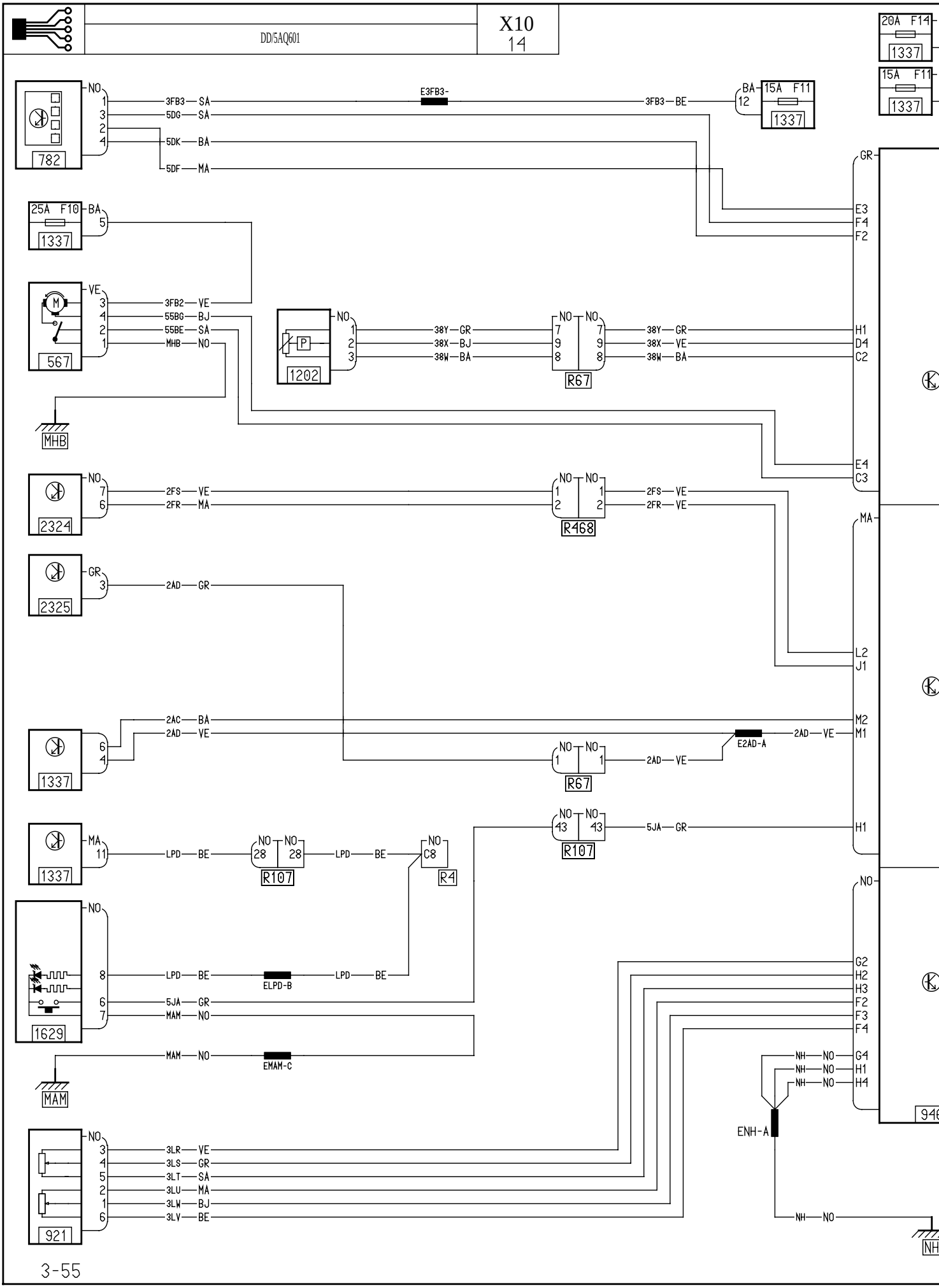
DD/5AQ601
X10
14
782
1337
20A F14
15A F11
25A F10
567
1202
R67
MHB
2324
R468
2325
R107
R4
1629
MAM
921
E3FB3-
E2AD-A
ELPD-B
EMAM-C
ENH-A
3FB3—SA
5DG—SA
5DK—BA
5DF—MA
3FB3—BE
3FB2—VE
55BG—BJ
55BE—SA
MHB—NO
38Y—GR
38X—BJ
38W—BA
38X—VE
38W—BA
2FS—VE
2FR—MA
2FR—VE
2AD—GR
2AC—BA
2AD—VE
5JA—GR
LPD—BE
MAM—NO
3LR—VE
3LS—GR
3LT—SA
3LU—MA
3LW—BJ
3LV—BE
NH—NO
3-55

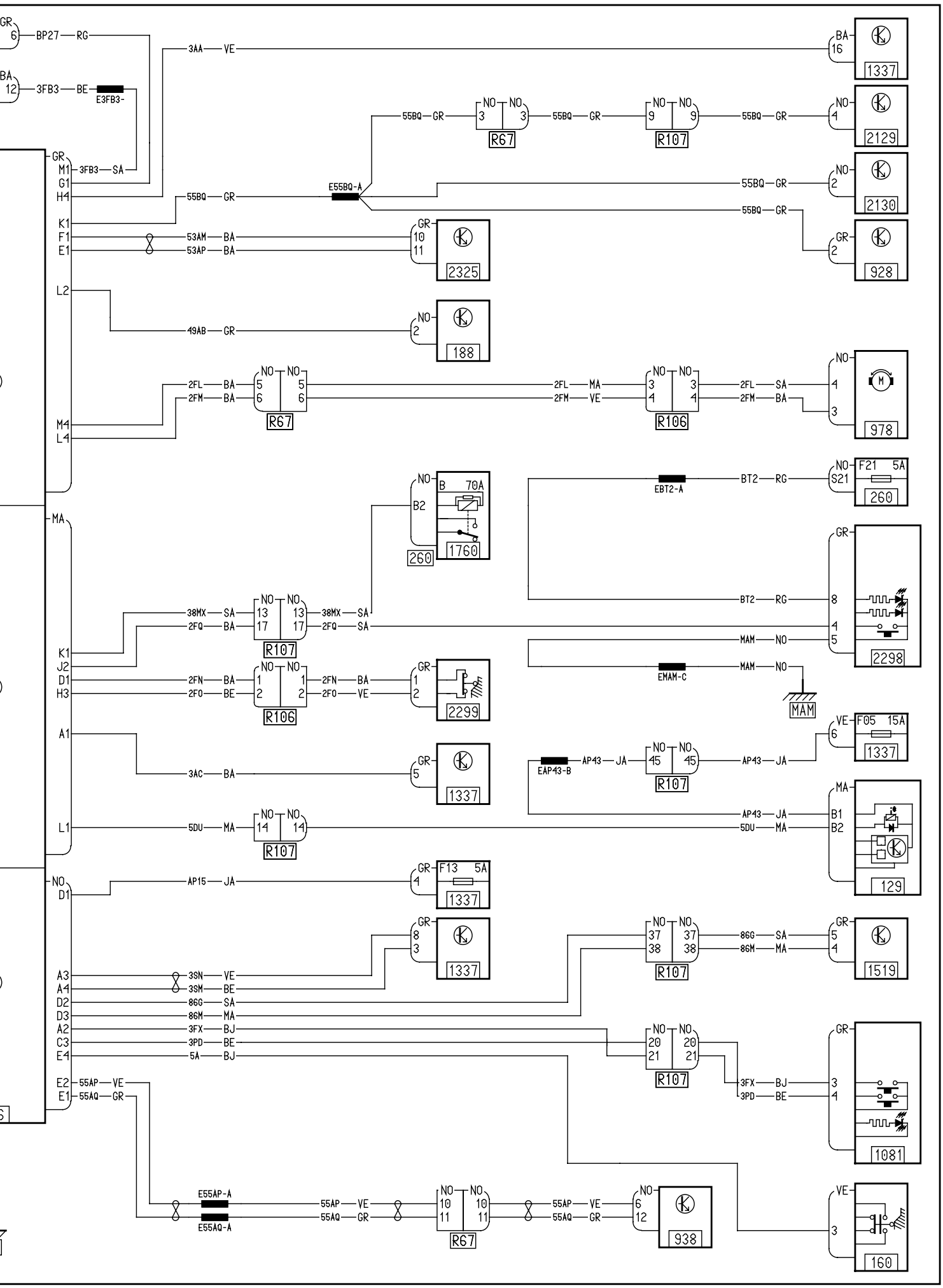
GR 6 BP27 RG
BA 12 3FB3 BE E3FB3-
GR M1 3FB3 SA
G1
H4
K1
F1
E1
L2
M4
L4
MA
K1
J2
D1
H3
A1
L1
NO D1
A3
A4
D2
D3
A2
C3
E4
E2
E1
3AA VE
55BQ GR
E55BQ-A
53AM BA
53AP BA
49AB GR
2FL BA
2FM BA
38MX SA
2FQ BA
2FN BA
2FO BE
3AC BA
5DU MA
AP15 JA
3SN VE
3SM BE
86G SA
86M MA
3FX BJ
3PD BE
5A BJ
55AP VE
55AQ GR
E55AP-A
E55AQ-A
R67
R107
R106
1337
2129
2130
928
2325
188
978
260
1760
B 70A
B2
EBT2-A
BT2 RG
F21 5A
S21
2298
MAM NO
EMAM-C
MAM
2299
F05 15A
EAP43-B
AP43 JA
129
F13 5A
1519
1081
160
938