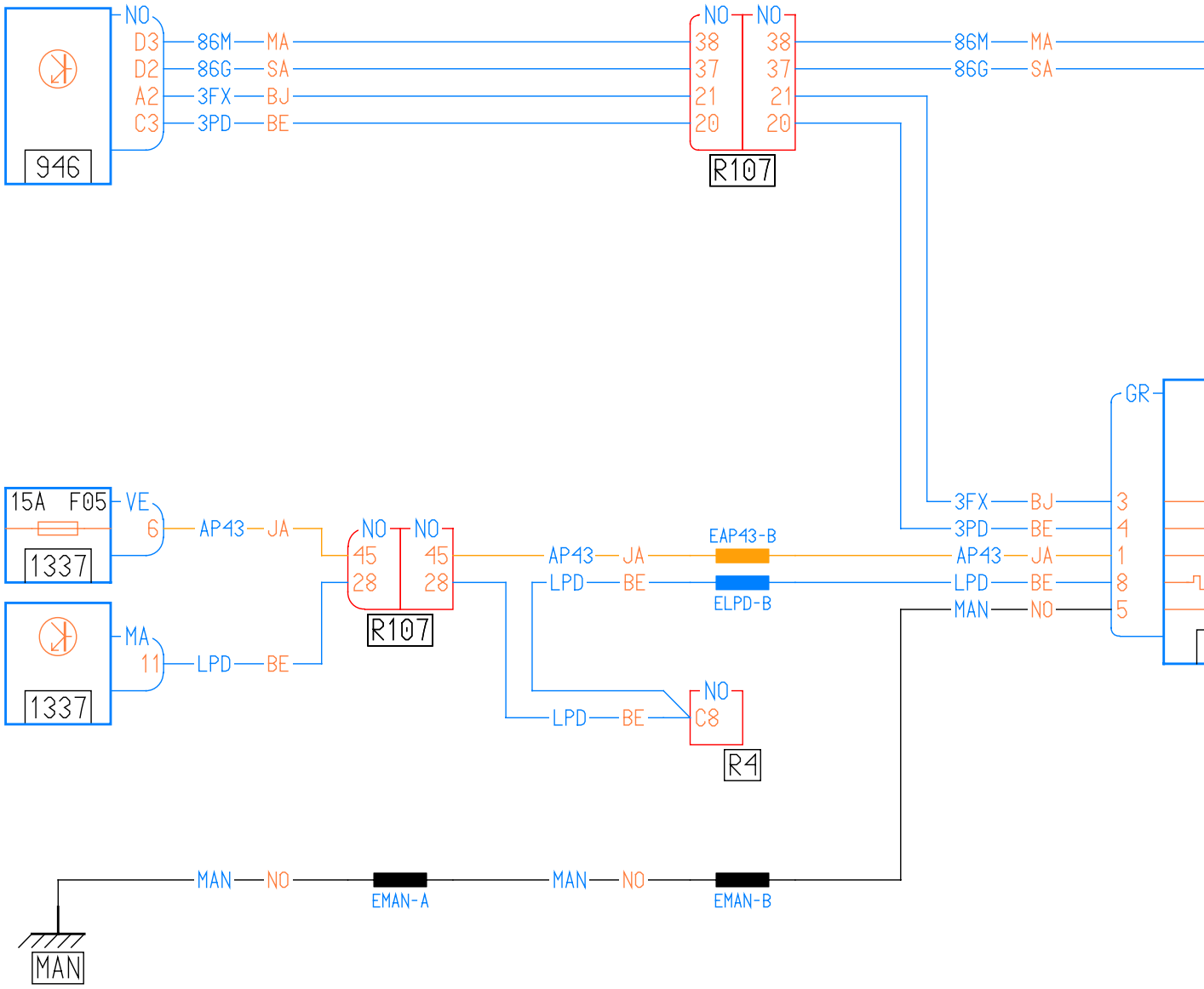
946
NO
D3
D2
A2
C3
86M
86G
3FX
3PD
MA
SA
BJ
BE
NO
38
37
21
20
R107
15A F05
1337
VE
6
AP43
JA
NO
45
28
R107
MA
11
LPD
BE
EAP43-B
ELPD-B
NO
C8
R4
GR
3
4
1
8
5
MAN
EMAN-A
EMAN-B
MAN

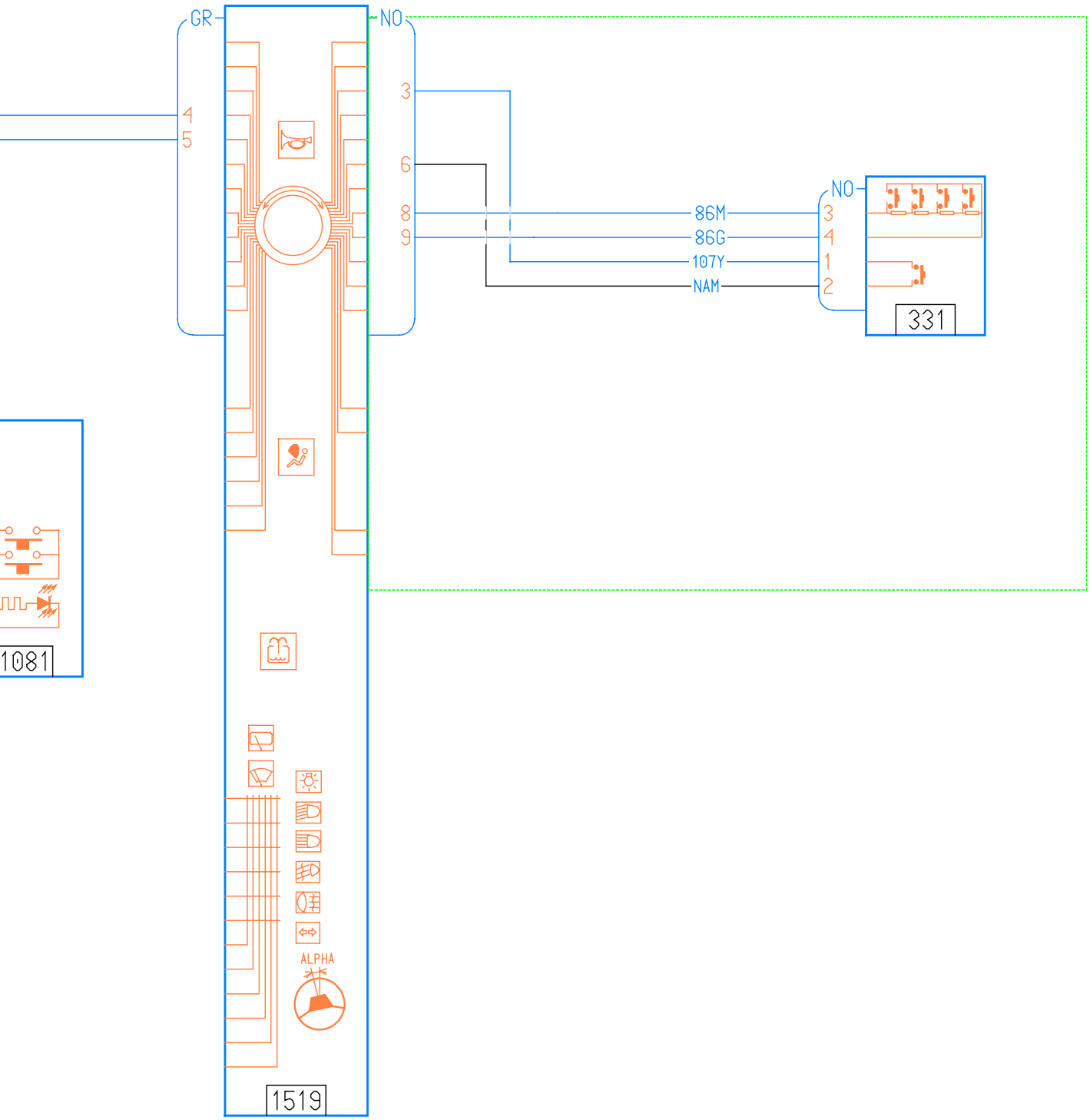
GR
NO
4
5
3
6
8
9
86M
86G
107Y
NAM
NO
3
4
1
2
331
1081
ALPHA
1519