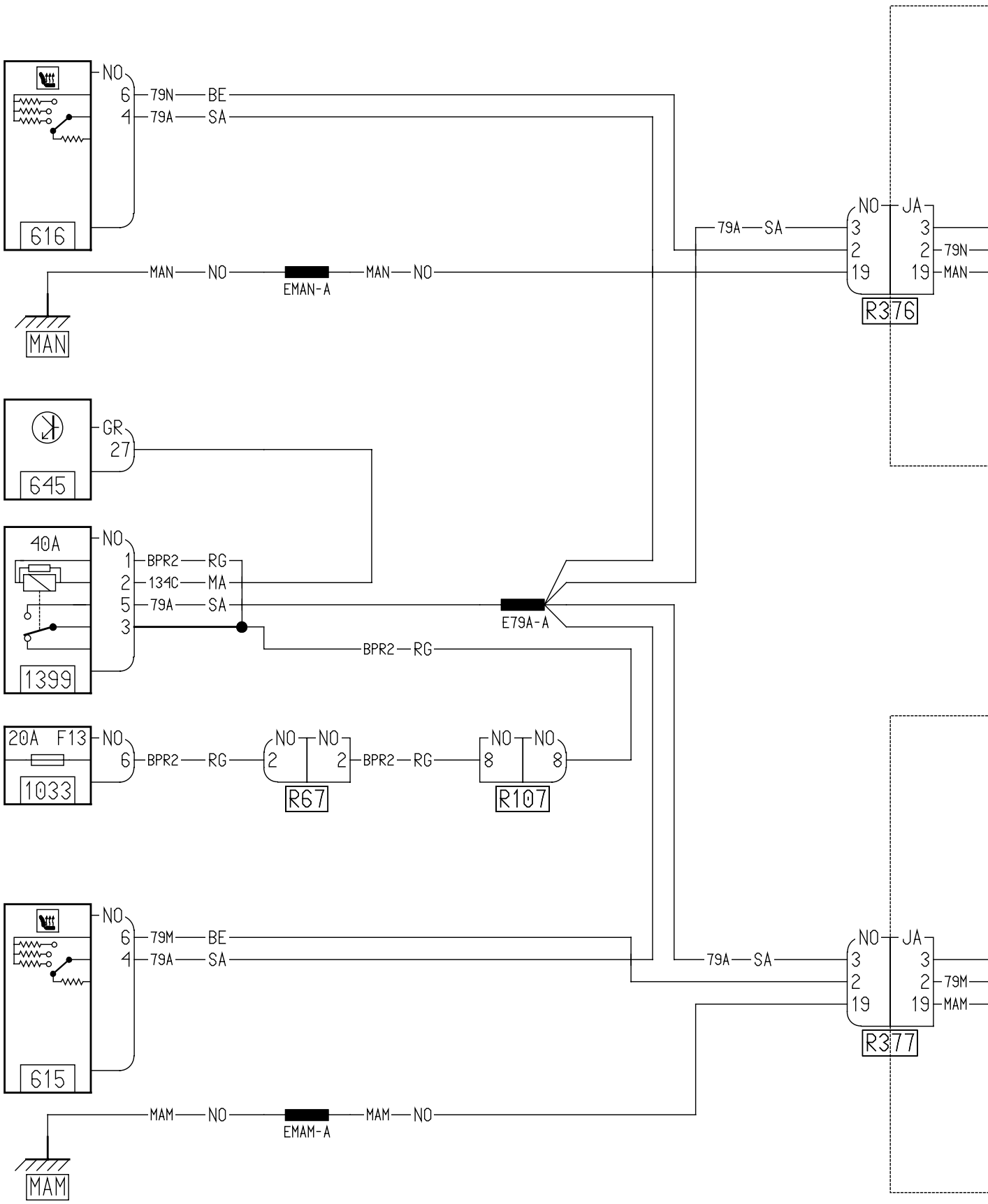
616
NO
6
4
79N
BE
79A
SA
MAN
NO
EMAN-A
MAN
NO
MAN
645
GR
27
40A
1399
NO
1
2
5
3
BPR2
RG
134C
MA
79A
SA
E79A-A
BPR2
RG
20A F13
1033
NO
6
BPR2
RG
NO
2
NO
2
R67
BPR2
RG
NO
8
NO
8
R107
615
NO
6
4
79M
BE
79A
SA
MAM
NO
EMAM-A
MAM
NO
MAM
79A
SA
NO
3
2
19
JA
3
2
19
79N
MAN
R376
NO
3
2
19
JA
3
2
19
79M
MAM
R377

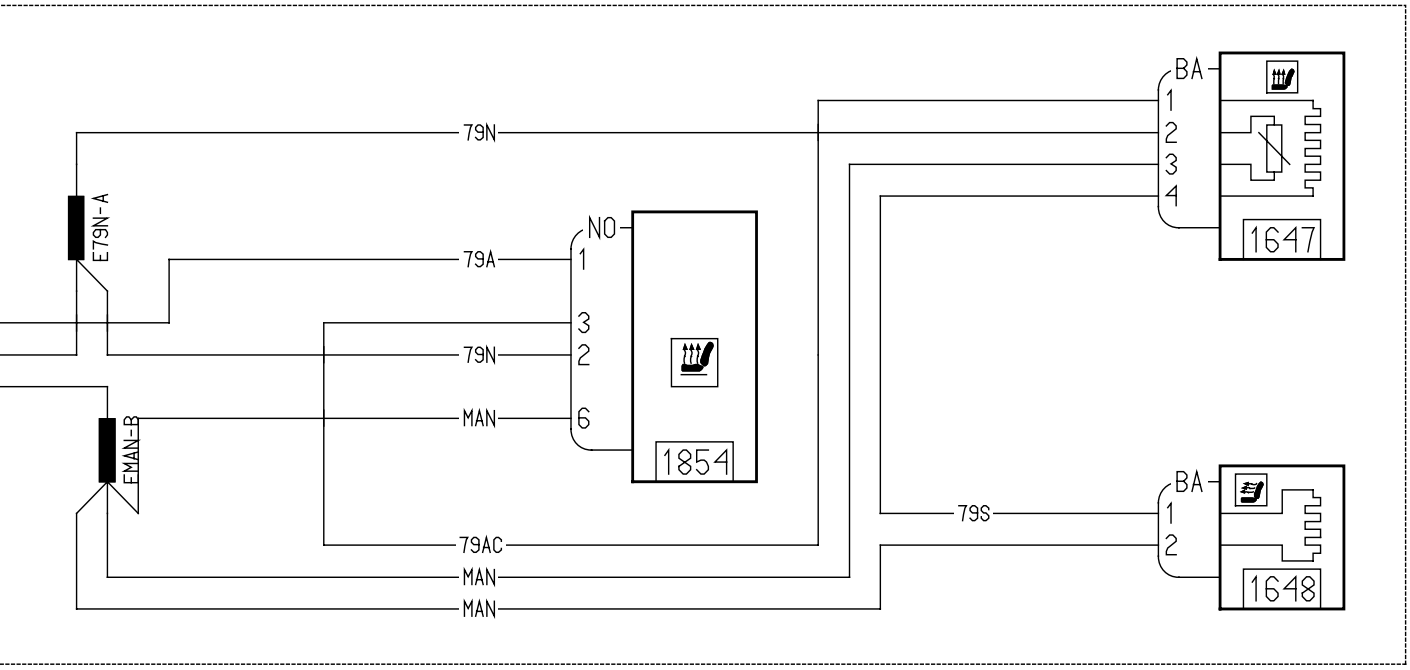
E79N-A
FMAN-B
79N
79A
79N
MAN
79AC
MAN
MAN
NO
1
3
2
6
1854
BA
1
2
3
4
1647
79S
BA
1
2
1648

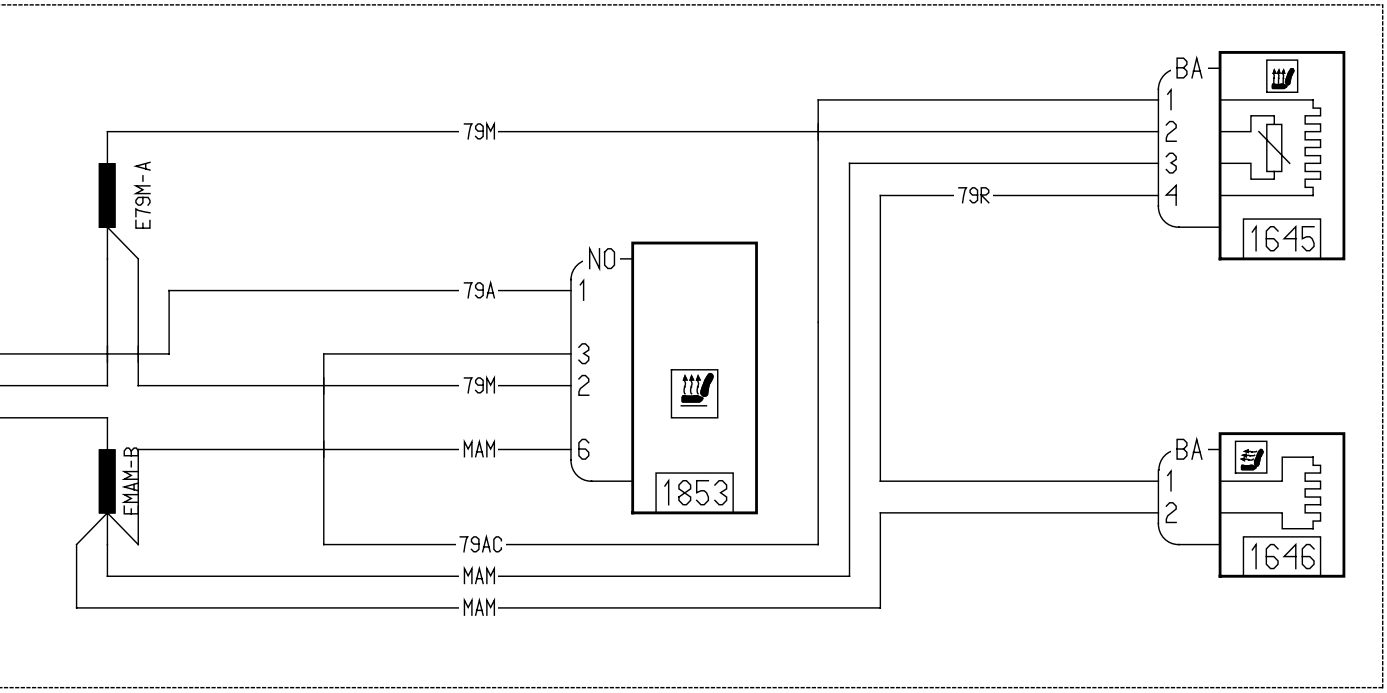
E79M-A
FMAM-B
79M
79A
79M
MAM
79AC
MAM
MAM
NO
1
3
2
6
1853
BA
1
2
3
4
79R
1645
BA
1
2
1646